YOSHIKAWA

400A｜デジタルインバータ溶接機

GRANArc®
YA 400

+ Ability

最大出力電流

４００A

定格使用率:60%(350A時:80%)そして高使用率トーチ(標準仕様)により更なる高能率溶接が可能。

+ Diverse

マルチな溶接

直流手溶接

CO^2 / MAG / MIG溶接のほか直流手溶接モードも搭載。適用ワイヤ径：0.9～1.4㎜、ステンレスの溶接にも対応。

+ Useful

手元で簡単

条件読出し

付属のアナログリモコンから10件まで溶接条件の読出しが可能、作業効率向上にも貢献。

GRANArc
YR Welding

gran-arc.com

■ 接続図 ■

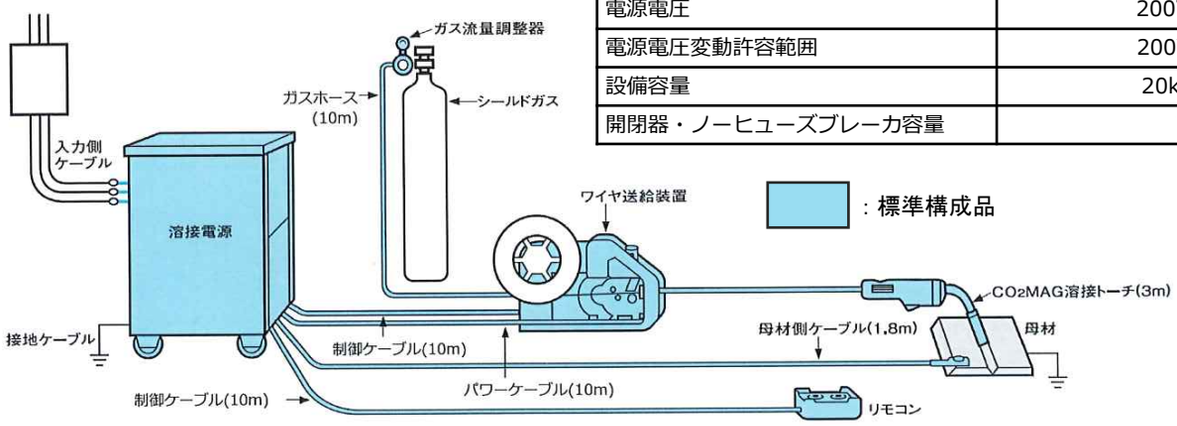

■ 必要な電源設備(商用電源)と開閉器・ノーヒューズブレーカ容量

	YA-400
電源電圧	200V / 三相
電源電圧変動許容範囲	200V±10%
設備容量	20kVA以上
開閉器・ノーヒューズブレーカ容量	75A

■ 標準構成 ■

No.	品　名	型式	数量	備考
①	溶接電源	YA-400	1	
②	ワイヤ送給装置	YO-400	1	
③	溶接トーチ	BT3510-30	1	3m
④	CO^2ガス流量調整器	FCR-226	1	ヒーター付
⑤	パワーケーブル(送給装置)	BKPT-6012	1	60sq / 10m
⑥	延長制御ケーブル(送給装置)	BKCPJ-0410	1	10m
⑦	延長制御ケーブル(リモコン)	BKCPJ-0610	1	10m
⑧	延長ガスホース	BKGG-0610	1	10m
⑨	母材ケーブル	BKPT-6002	1	2m
⑩	アナログリモコン	YO-3501	1	

■ 仕様表 ■

型　式		YA-400		
相　数		三相		
定格周波数		50 / 60Hz		
定格入力電圧		200V±10%		
定格入力		19.1kVA / 15.8kw		
定格入力電流		55A		
定格出力	溶接モード	CO^2 / MAG / MIG		直流手溶接
	電流 / 電圧	350A / 31.5V	400A / 34V	300A / 32V
	使用率	80%	60%	60%
定格出力電流範囲		30～400A		
定格出力電圧範囲		12～45V		
最高無負荷電圧		62V		
溶接条件メモリ数		30件		
外径寸法(mm)		345(W)×633(D)×580(H)		
質　量		54kg		

■ オプション ■

▽ 延長ケーブル

	15m	20m
パワーケーブル ※母材側・送給装置側 共通(60㎜)	BKPT-6017	BKPT-6022
制御ケーブル (送給装置)	BKCPJ-0415	BKCPJ-0420
制御ケーブル (リモコン)	BKCPJ-0615	BKCPJ-0620
ガスホース	BKGG-0615	BKGG-0620

▽ 調整器

ヒーター無	NP-202

▽ 手溶接用ホルダーセット

ホルダー	ケーブル	端子
S-300	38㎜	R38-6

※ ケーブルは必要な長さをご指定ください
※ 端子を下記ジョイント仕様に変更できます

▽ ケーブルジョイント仕様

送給装置・母材側 パワーケーブル 端子	ケーブルジョイント NK-22L(オス)に変更
電源側 取出し	取出し用ケーブル (30㎝)+ NK-22L(メス)+ 接続用端子

YOSHIKAWA 吉川金属工業株式会社

■ 溶接事業部 ■　TEL : 048-997-5612 / FAX : 048-997-5613

YouTube『 **GRAN Arc** 』
にて製品紹介動画 配信中